Almacenes de Ferreteria San Rafael S.L.
Av. Apreama Parc.12 (P.I La Torrecilla)
14013 - Cordoba

CERRADURA TESA 2000 HL

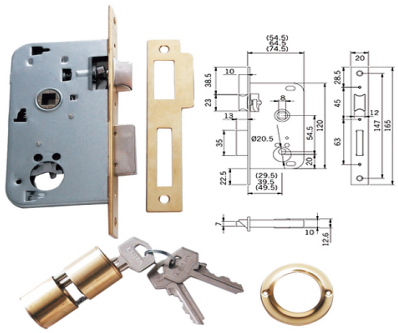

- Cerradura de embutir para puertas de madera modelo 2000. Reversibles. Distancia entre ejes: 54,5 mm.Entradas disponibles para 40/50 mm. Frente estrecho adecuado para puertas con solapa 20 mm. Cilindro redondo TE-5 con 3 llaves de acero niquelado.

Referencia	Descripción	EAN
031500004	CERRADURA TESA 2000-40MM HL .	8414625105729
031500005	CERRADURA TESA 2000-50MM HL	8414625105750